DAIKIN

Multi Split Advance

A escolha ideal para a climatização de todos os ambientes da sua residência.

R-410A

Fluído Refrigerante que não degrada a Camada de Ozônio.

INVERTER Neodymium

O motor do compressor Neodymium é 20% mais eficiente que os motores dos inverters convencionais.

TECNOLOGIA JAPONESA

Sempre um passo à frente.

Tour Virtual - Visualize as aplicações deste produto Daikin

Principais **Características**

Unidades Internas de estilo para **interiores elegantes**

- Hi wall, um equipamento elegante para qualquer ambiente;

- Tipo duto, qualidade e totalmente invisível;

- Tipo Cassete, discreto e eficiente;

Unidades externas compactas **para uma instalação discreta**

O sistema requer apenas uma unidade externa. O design compacto proporciona flexibilidade de instalação e ocupa menos espaço, deixando uma aparência externa mais discreta.

Tenha até cinco ambientes condicionados com apenas **uma unidade externa**

A unidade externa compacta proporciona maior flexibilifdade na instalação ocupa menos espaço, deixando uma aparência discreta no seu quintal ou varanda. Escolha a unidade interna que melhor se adequa à decoração de seus ambientes e garanta o controle individual da temperatura para cada cômodo de acordo com o estilo de vida da sua família.

Conforto do **Controle Remoto Central**

Se aplicado o controle centralizado, é possível controlar as unidades internas tanto em grupo como individualmente.

Nota: O adaptador de interface para uso de DIII-NET (KRP928BB2S ou DTA112BA51) também é necessário para cada uma das unidades internas.

Controle remoto central DCS302CA61

Controle unificado liga/desliga DCS301BA61

Timer programável DST301BA61

Hi Wall

Na maioria das aplicações esta unidade esta presente com linhas simples e grande qualidade, traz uma excelente condição de conforto e controle de temperatura.

	9.000 Btu/h	12.000 Btu/h
Quente/Frio	FTXS25KVM	FTXS35KVM

	18.000 Btu/h	21.000 Btu/h	24.000 Btu/h
Quente/Frio	FTXS50KVM	FTXS60KVM	FTXS71KVM

Conforto do **Intelligent Eye (Olho inteligente)**

Quando você está no ambiente.

Quando você sai.

O sensor de raio infravermelhos controla automaticamente a operação do ar condicionado de acordo com o movimento no ambiente. Quando não há nenhum movimento, a temperatura é ajustada em +/-2º C para poupar energia.

Cassete Multiflow Compacto

Os aparelhos Cassetes possuem um design diferenciado, próprio para ambientes sofisticados, tornando-se um equipamento discreto e com um baixo nível de ruído.

	9.000 Btu/h	12.000 Btu/h	18.000 Btu/h	21.000 Btu/h
Quente/ Frio	FFQ25KVL	FFQ35KVL	FFQ50KVL	FFQ60KVL

Duto

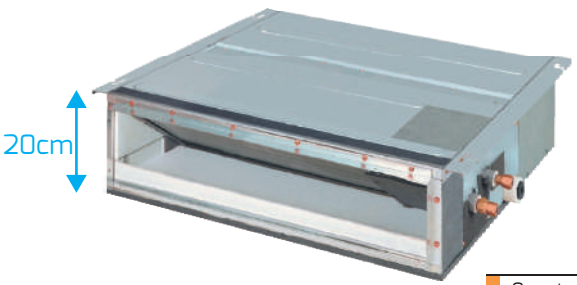

DESIGN SLIM E COMPACTO

Os modelos tipo duto possuem design slim e compacto, permitindo assim ser instalado facilmente em espaços limitados.

	9.000 Btu/h	12.000 Btu/h	18.000 Btu/h	21.000 Btu/h
Quente/ Frio	CDXS25KVM	CDXS35KVM	CDXS50KVM	CDXS60KVM

Conforto com a **Operação Silenciosa**

22 dB(A) é tão silencioso
que você pode ouvir até o cair de folhas

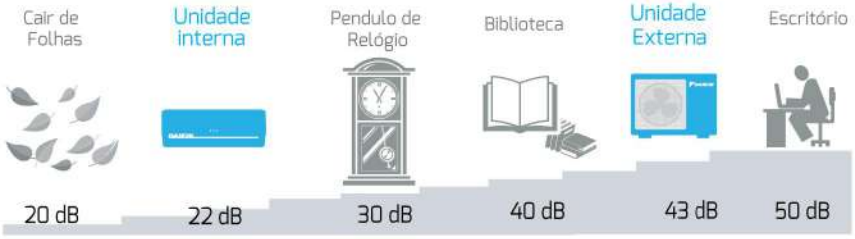

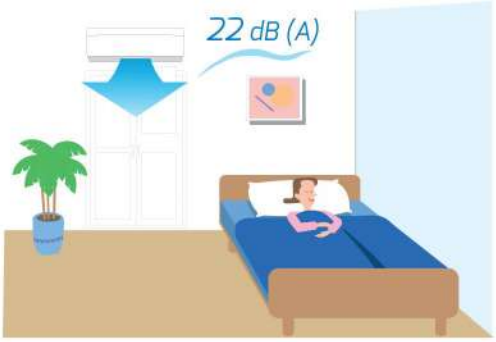

Conforto da **Economia de Energia**

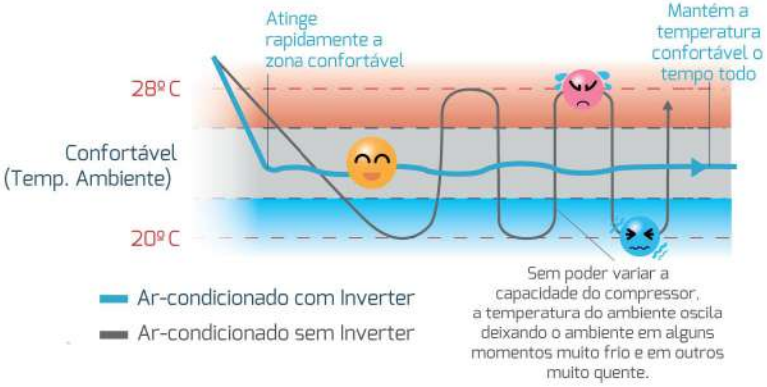

*Entenda a Tecnologia **Inverter***

Inverter é um tipo de compressor capaz de ajustar a capacidade do condicionador de ar de acordo com a necessidade do ambiente. Ele ajusta mais rapidamente a temperatura ambiente à temperatura desejada, garantindo níveis de conforto elevados e com **consumo de energia de até 40% inferior aos convencionais.** Em contrapartida, os condicionadores de ar com compressor convencional possuem uma capacidade fixa e somente podem controlar a temperatura do ambiente ligando e desligando.

Compressor Inverter Neodymium

O compressor é um dos principais componentes do condicionador de ar e sua eficiência está diretamente relacionada ao motor. A Daikin foi a primeira a utilizar com sucesso o motor de relutância DC com imãs de Neodymium no compressor de condicionadores de ar residenciais. ***O motor Neodymium é 20% mais eficiente*** *que os demais motores de compressores inverters, possibilitando maior potência com menor consumo de energia.*

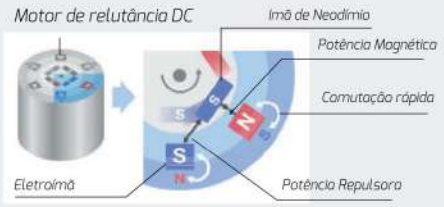

Conforto da **Durabilidade**

Resistência à corrosão na unidade externa Aletas "Blue Fin"

O trocador de calor da unidade externa é feito com tubos de cobre e aletas de alumínio revestidas por um tratamento anticorrosivo especial. A superfície das aletas é coberta com uma fina camada de resina acrílica que gera aumento da resistência à corrosão.

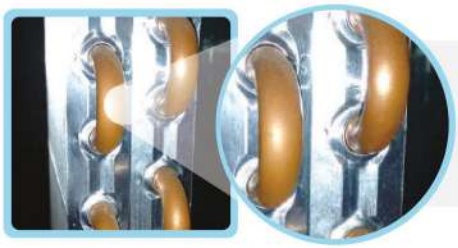

TUBOS DE COBRE
COM ALETAS
BLUE FIN

Conforto de **Operar Facilmente**

Conforto no **Controle Remoto**

FTXS25/35K

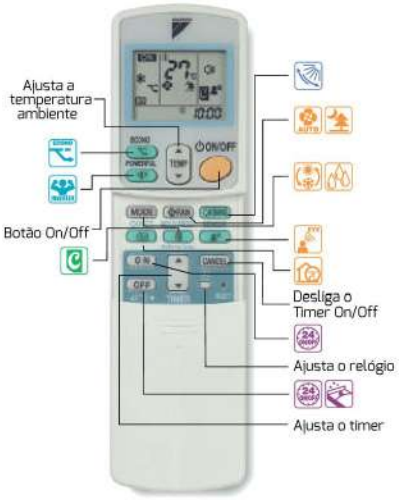

FTXS50/60/71K

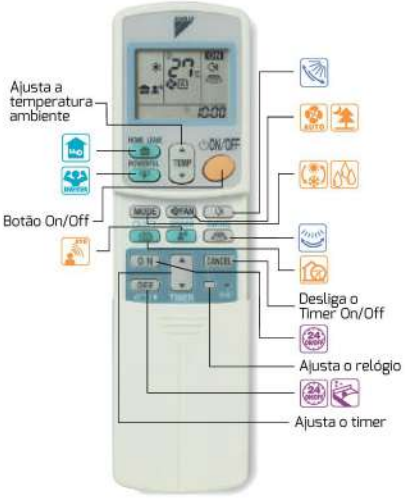

CTXG25/35/50K

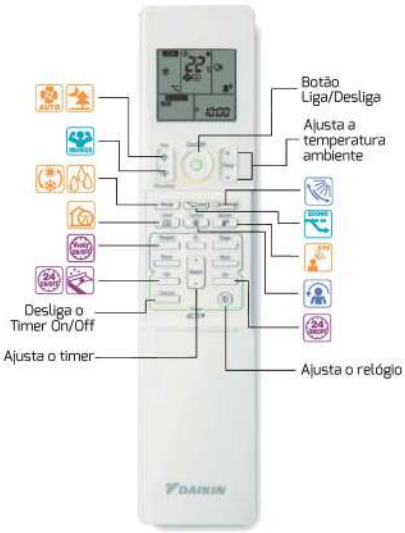

Funções		Modelos: Hi Wall FTXS25/35K	Hi Wall FTXS50/60/71K	Cassete FFQ25/35/50/60K	Duto CDXS25/35/50/60K
Fluxo de Ar Confortável	Aletas duplas Power-Airflow				
	Aletas Power-Airflow	●	●		
	Grelhas de Ângulo Aberto	●			
	Swing Vertical (para cima e para baixo)	●	●	●	
	Swing Horizontal		●		
	Modo Fluxo de Ar Confortável				
Conforto controlado	Operação Silenciosa da Unidade Interna	●	●	●	
	Operação Automática	●	●	●	●
	Função desumidificação Programada	●	●	●	●
	Inteligent Eye	●	●		
	Velocidade Automática do Ventilador	●	●		●
Conveniência e Estilo de Vida	Econo Mode	●			
	Operação Inverter Powerful	●	●		●
	Botão Liga/Desliga na Unidade Interna	●	●		●
Limpeza	Filtro da Ar Fotocatalítico de Apatita de Titânio	●	●		
	Painel Plano de Fácil Limpeza	●	●		
	Indicador de Limpeza de Filtro			●	
Timers	On/Off Timer de 24 horas	●	●		●
	On/Off Timer de 72 horas			●	
	Modo Noturno	●	●		●
Livre de Preocupações	Auto-Inicialização após falta de Energia	●	●	●	●
	Auto diagnóstico Visualizado no Display Digital	●	●	●	●

CDXS25/35/50/60K

FFQ25/35/50K

Receptor de sinal

Especificações

Unidades Externas

Modelo			Quente/Frio				
			3MXS52KVM	3MXS68KVM	4MXS80KVM	4MXS100KVM	5MXS110LVM
Capacidade		Btu/h	18.000	23.000	28.000	34.000	38.000
Alimentação elétrica			1 fase / 220V / 60 Hz				
Cor da unidade			Branco Marfim				
Tipo do compressor			Inverter				
Nível de ruído	Resfriamento	dB (A)	46	48		50	51
	Aquecimento		47	49		51	53
Dimensões (L X A X P)		cm	93,6 X 73,5 X 30,0		90,0 X 77,0 X 32,0		94,0X 99,0 X 32,0
Peso da unidade		kg	49	59	72		83
Faixa de operação	Resfriamento	ºC TBS	-5 para 46		-10 para 46		
	Aquecimento	ºC TBU	-15 para 15.5				-15 para 18
Comprimento máx. da tubulação		m	50 (total)	60 (total)	70 (total)		80 (total)
			25 (para um ambiente)				30 (para um ambiente)
Necessidade de carga adicional		g/m	20 (para 30m ou mais)		20 (para 40m ou mais)		
Diferença máx. de altura de instalação		m	15 (entre unidades externas e internas) / 7,5 (entre unidades internas)				

Unidades Internas

Hi Wall

Modelo			Quente/Frio				
			FTXS25KVM	FTXS35KVM	FTXS50KVM	FTXS60KVM	FTXS71KVM
Capacidade		Btu/h	9.000	12.000	18.000	21.000	24.000
Alimentação elétrica			1 fase / 220 V / 60Hz				
Vazão de ar	Resfriamento	m³/h (cfm)	520 (307)	530 (314)	880 (519)	970 (572)	1040 (614)
	Aquecimento		560 (332)	580 (342)	970 (572)	1040 (614)	1290 (759)
Cor da unidade			Branco				
Nível de ruído (A/B/SL)	Resfriamento	dB (A)	37/25/22	38/26/23	44/35/32	45/36/33	46/37/34
	Aquecimento		37/28/25	38/29/26	42/33/30	44/35/32	46/37/34
Dimensões (L × A × P)		cm	80,0×28,3×19,5		105,0 × 29,0 × 23,8		
Peso da unidade		kg	9		12		
Conexões da tubulação	Líquido	mm (pol)	ø6,4 (1/4")				
	Sucção		ø9,5 (3/8")		ø12,7 (1/2")		ø15,9 (5/8")
	Dreno		ø19,0 (3/4")				

Cassete Multiflow Compacto

Modelo			Quente/Frio			
			FFQ25KVL	FFQ35KVL	FFQ50KVL	FFQ60KVL
Capacidade		Btu/h	9.000	12.000	18.000	21.000
Alimentação elétrica			1 fase / 220V / 60Hz			
Vazão de ar	Resfriamento	m /h (cfm)	540 (318)	600 (353)	720 (424)	900 (530)
	Aquecimento		540 (318)	600 (353)	720 (424)	900 (530)
Nível de ruído	Resfriamento	dB (A)	36/27	36/28	40/30	44/35
	Aquecimento		36/27	36/28		44/35
Dimensões (L × A × P)		cm	57,5×28,6× 57,5			
Peso da unidade		kg	17,5			
Conexões da tubulação	Líquido	mm (pol)	ø6,4 (1/4")			
	Sucção		ø9,5 (3/8")		ø12,7 (1/2")	
	Dreno		ø19,0 (3/4")			
Painel (opção)	Modelo		BYFQ60BBW1			
	Dimensões (A × L × P)	mm	55 × 700 × 700			
	Peso	kg	2,7			

Duto

Modelo			Quente/Frio			
			CDXS25KVM	CDXS35KVM	CDXS50KVM	CDXS60KVM
Capacidade		Btu/h	9.000	12.000	18.000	21.000
Alimentação elétrica			1 fase / 220 V / 60Hz			
Fluxo de ar	Resfriamento	m³/h (cfm)	522 (307)		720 (424)	960 (565)
	Aquecimento		522 (307)		720 (424)	960 (565)
Nível de ruído (A/B/SL)*	Resfriamento	dB (A)	35/31/29		37/33/31	38/34/32
	Aquecimento		35/31/29		37/33/31	38/34/32
Dimensões (L × A × P)		cm	70,0 x 20,0x 62,0		90,0 x 20,0 x 62,0	110,0 x 20,0 x 62,0
Peso da unidade		kg	21		27	30
Conexões da tubulação	Líquido	mm (pol)	ø6,4 (1/4")			
	Sucção		ø9,5 (3/8")		ø12,7 (1/2")	
	Dreno		ø19,0(3/4")			
Pressão estática externa		Pa	30	40	30	40

Nota: * Os valores dos níveis de ruído de operação representam os valores para o funcionamento de sucção traseira com uma pressão estática externa de 30 Pa para o CDK(X)S25/35 e 40 Pa para o CDK(X)S50/60. Os valores dos níveis de ruído para o funcionamento de sucção inferior podem ser obtidos por meio da adição de 6 dB (A) para o CDK(X)S25/35 e 5 dB (A) para o CDK(X)S50/60 aos valores.

Selecione a sua **Unidade Externa***

3MXS52KVM 18.000Btu/h	25 + 25 25 + 35 25 + 50 35 + 35 35 + 50 25 + 25 + 25 25 + 25 + 35
3MXS68KVM 23.000Btu/h	25 + 60 35 + 60 50 + 50 50 + 60 25 + 25 + 50 25 + 25 + 60 25 + 35 + 35 25 + 35 + 50 35 + 35 + 35
4MXS80KVM 28.000Btu/h	25 + 71 35 + 71 50 + 71 60 + 60 60 + 71 71 + 71 25 + 25 + 71 25 + 35 + 60 25 + 35 + 71 25 + 50 + 50 25 + 50 + 60 25 + 60 + 60 35 + 35 + 50 35 + 35 + 60 35 + 35 + 71 35 + 50 + 50 35 + 50 + 60 25 + 25 + 25 + 25 25 + 25 + 25 + 35 25 + 25 + 25 + 50 25 + 25 + 25 + 60 25 + 25 + 35 + 35 25 + 25 + 35 + 50 25 + 25 + 35 + 60 25 + 35 + 35 + 35 25 + 35 + 35 + 50 35 + 35 + 35 + 35
4MXS100KVM 34.000Btu/h	25 + 50 + 71 25 + 60 + 71 35 + 50 + 71 35 + 60 + 60 50 + 50 + 50 25 + 25 + 25 + 71 25 + 25 + 35 + 71 25 + 25 + 50 + 50 25 + 35 + 35 + 60 35 + 35 + 35 + 50
5MXS110LVM 38.000Btu/h	25 + 25 + 25 + 25 + 25 25 + 25 + 25 + 25 + 35 25 + 25 + 25 + 25 + 50 25 + 25 + 25 + 35 + 35 25 + 25 + 35 + 35 + 35

*Capacidade da **Unidade Interna**

Modelo Unidade Interna	25	35	50	60	71
Capacidade Nominal (Btu/h)	9.000	12.000	18.000	21.000	24.000

DAIKIN McQUAY AR CONDICIONADO BRASIL LTDA.

http://www.daikin.com.br

Representante

MATRIZ SÃO PAULO - SP
Rua Cerro Corá, 2144/2150
Bairro Alto da Lapa
São Paulo - SP
CEP: 05061-400
Telefone: (11) 3123-2525

FILIAL PORTO ALEGRE - RS
Av. Carlos Gomes, 222 – 8º andar
Bairro Boa Vista
Porto Alegre - RS
CEP: 90480-000
Telefone: (51) 3406-1447

FILIAL RIO DE JANEIRO - RJ
Av. Luiz Carlos Prestes 180 - 3º andar
Bairro Barra da Tijuca
Rio de Janeiro - RJ
CEP: 22775-055
Telefone: (21) 3256-1881

FILIAL RECIFE - PE
Rua Padre Carapuceiro, 858 - 6º e 7º andar
Bairro Boa Viagem
Recife - PE
CEP: 51020-280
Telefone: (81) 3034-9192

Especificações, desenhos e outros conteúdos que constam neste folheto estão atualizados até Agosto de 2016, e estão sujeitas a alterações sem aviso prévio.

CBRVRAM001B0816